Ersatzteilzeichnung

Hochdruckspritzpistole ST-1500

Artikel-Nr. 201500570

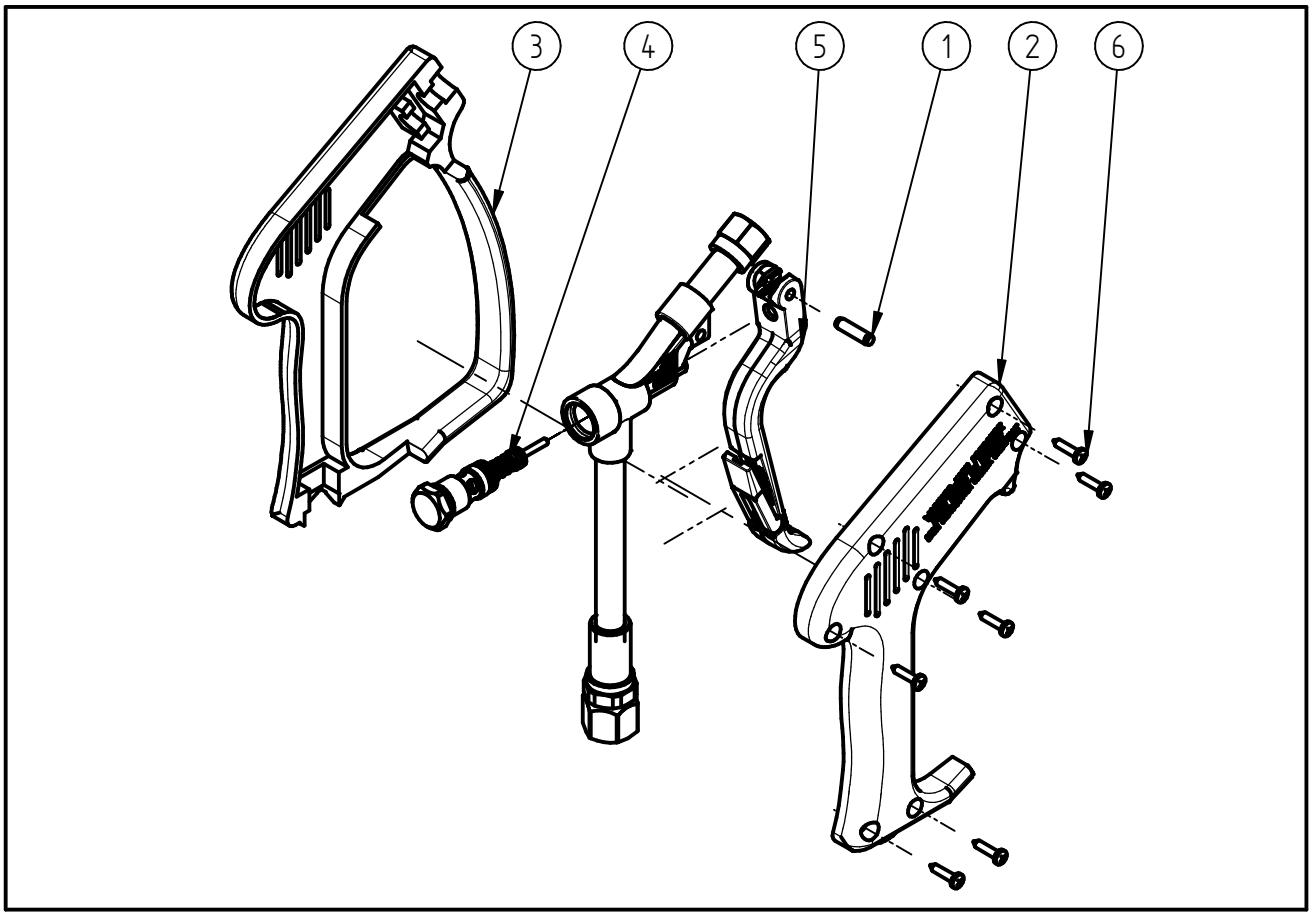

Pos.	Artikelnummer	Benennung
1	040000031	Zylinderstift 5h8x20 ISO 2338 A2
2	020001915	Halbschale ST-1500 Durchl.blau
3	020001925	Halbschale m.B.ST-1500 blau
4	202000044	Repair-Kit Ventilsatz ST-2000
5	202000025	TM-Hebel ST-1500/2000
6	900035161	Repair-Kit Schrauben